სპეციფიკაცია

№	პირობითი აღნიშვნა	დ ა ს ა ხ ე ლ ე ბ ა	განზ. ერთ.	რაოდ-ბა
1	2	3	4	5
1		სახანძრო სიგნალიზაციის მართვის პულტი- 1ლუპზე	კომპ.	1
2		აკუმულატორი 12V/40Ah	"	1
3		ოპტიკური კვამლმაუწყებელი ბაზით	"	49
4		ოპტიკური თბომაუწყებელი ბაზით	"	4
5		გაზის მაუწყებელი ბაზით	"	1
6		სამისამართო მოდული (გაზის)	"	1
7		ხელის მაუწყებელი ღილაკი ზედაპირული მონტაჟის	"	8
8		ოპტიკურ აკუსტიკური სიგნალიზატორი 24V DC, 120db, 500ma	"	5
9		სახანძრო კაბელი ტევ. 2X2X0,8F	მ	580.0
10		რელე, გადასაკიდი კონტაქტით 12VDC, 7A, 400om	ც	1
11		მრავალძარღვა, ორმაგი იზოლაციის კაბელი ტევ.2X1.5	მ	30.0
12		კონტაქტორი 400/230VAC, 40A	ც	1
13		გოფრა მილი d=25mm	მ	260.0
14		სამაგრი მასალები და აქსესუარები	კომპ.	1

შენიშვნა:
1.საპროექტო კაბელების საერთო სიგრძეს დამატებული აქვს 10%-ი.
2.შერჩეული აპარატურა შესაძლებელია შეცვლილ იქნას დამკვეთის მიერ.

საგარაუდო ტექნიკური მახასიათებლები:

კვამლმაუწყებელი:
-ძაბვა 15-30v
-დენი 01/13მ
-ინდიკატორი 10მა
-ტემპერატურული დიაპაზონი -10 -+55°C
-მოქმედებია არეალი 25-45მ²
-რეაგირება მოძრაობის სიჩქარეზე 20მ/წმ
-მასალა-ABS
-ფერი თეთრი(სპილოს ძვლის)

თბომაუწყებელი:
-ძაბვა 15-30v
-დენი 01/13მ
-ინდიკატორი მაქს. 10მა
-ტემპერატურული დიაპაზონი -10 -+55°C
-მოქმედებია არეალი 25-45მ²
-მაქს. რეაგირება ამოქმედებაზე 44°C
-რეაგირება მოძრაობის სიჩქარეზე 20მ/წმ
-მასალა-ABS
-ფერი თეთრი

თბური ხაზური მაუწყებელი:
-დაშვება -0.1*
-ციკლურობის დრო <10წმ(2800მ)
-სიზუსტე -±0.1*
-ნომინალური ძაბვა< 5ვტ(2800მ)
-მუშა დიაპაზონი -40°-+85°

ხელის მაუწყებელი:
-ძაბვა 24v
-დენი 01/13მ
-ინდიკატორი მაქს. 10მა
-კორპუსი წითელი
-გაბარიტები 87X90X45მმ

სირენა:
-პიეზოელექტრონული გარდამქმნელი
-ოპტიკა-ქსენონის ან ვარვარების ნათურა
-ტონის ცვალებადობა შესაძლებელია
-ანტივანდალური დაცვა დარტყმისგან და დაცვისგან
-ხმის ძალა მინ. 100დბ.
-ნომინალური კვება 12ვ(+-10%)
-მაქს. 500მა

სახანძრო კონტაქტორის ნართვის პრინციპული სქემა

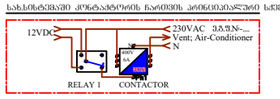

სტრუქტურული სქემა

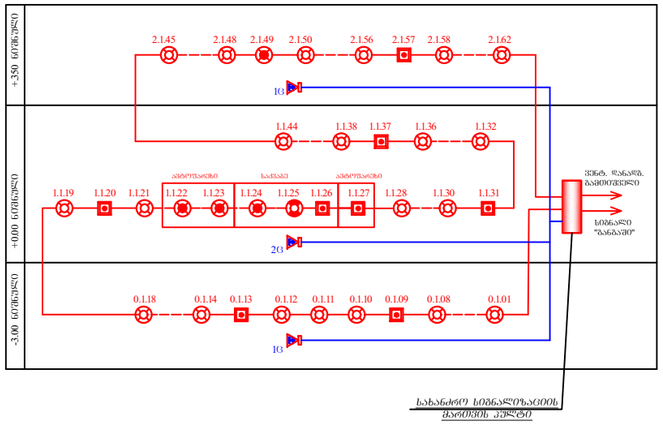

დაკვეთა:	CAD FILE	ფორმატი:	თარიღი:
	DWG	A3	

შესწორება:

შენიშვნა:

პირობითი აღნიშვნები:

ექსპლიკაცია:

ნახაზის დასახელება:
სპეციფიკაცია;
სტრუქტურული სქემა

ობიექტის დასახელება:
სამედიცინო-სარეაბილიტაციო ცენტრი ახალციხეში

დამკვეთი	აკადემიფოფია მიმსახურე სასულიერო პირთა ოჯახები (ეპარქიებების ფილიალი საპატრიარქოში)
ობიექტის მისამართი	ქ. ახალციხე, ქუჩა 9 აპრილი
თანამფლობა	ხელფოფერა / სახელი, გვარი
დირექტორი	ჯემალ ფოფხაძე
შესრულა	ნანა ტყემელაშვილი

DETRA Group

სტადია	მასშტაბი	ფურცელი	ფურცლები
მ.პ.	1:100	სს-5	5